DUALIO M

Mozaïk

Product categories

Meat | Chicken | Delicatessen | Cheese | Dairy products | Pre-packed fruit&veg | Pre-packed fish

Technical features

Ventilated | Remote condensing unit | LED lighting | High efficiency fans | Off-cycle defrost | Natural defrost Plus

DUALIO M

Mozaïk

Product range

DUALIO M					
Lenght-Lunghezza Longueur-Länge-Longitud mm	**1250**	**1875**	**2500**	**3750**	**EOL 1890**
LOADING LINE 235	•	•	•	•	•
MAX - LOADING LINE 365	•	•	•	•	•
Dispaly area Superficie di esposizione Warenpräsentationsfläche Surface d'exposition Superficie expositiva m2	2.29	3.45	4.58	6.87	1,88
Loading area Superficie di appoggio Nutzfläche Surface de chargement Superficie de apoyo m2	2.36	3.54	4.72	7.08	1.6
End thickness Spessore spalla Stärke der Seitenwand Épaisseur de cheque joue Espesor lateral mm	50.00				

DUALIO M

Mozaïk

Cross Sections

STD

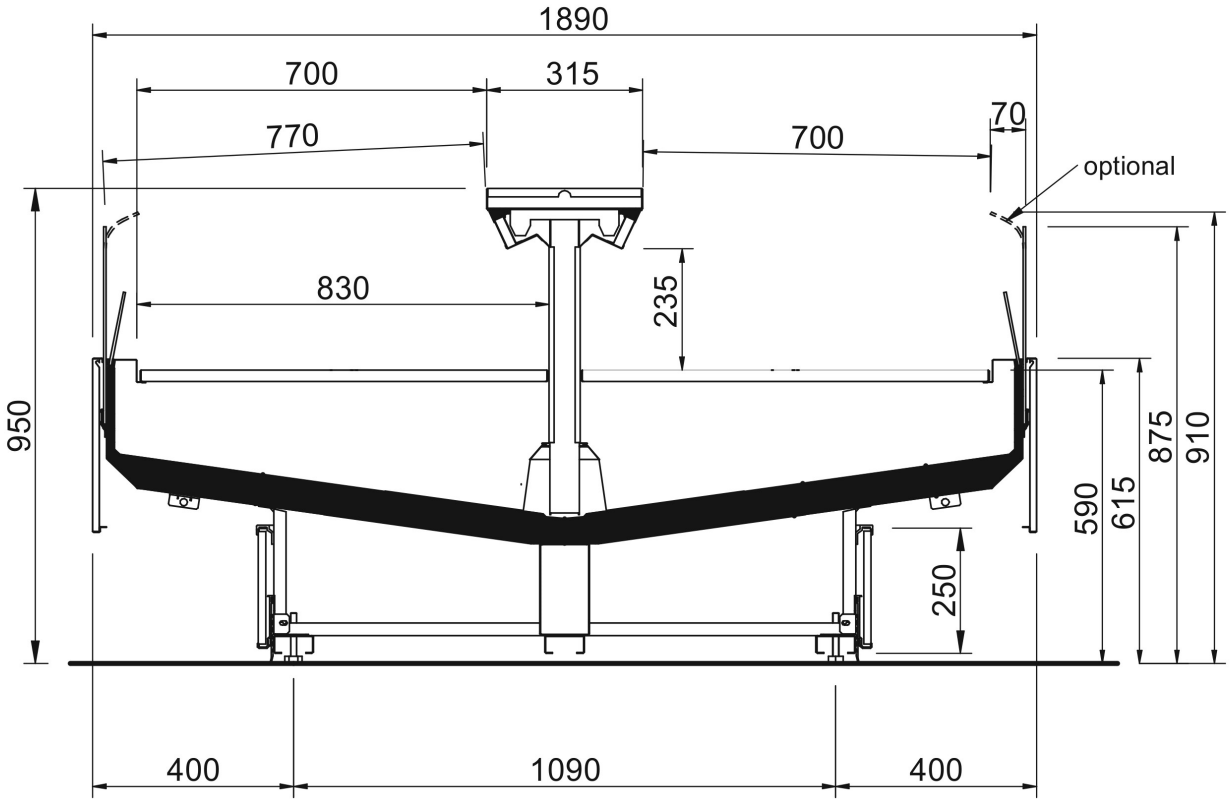

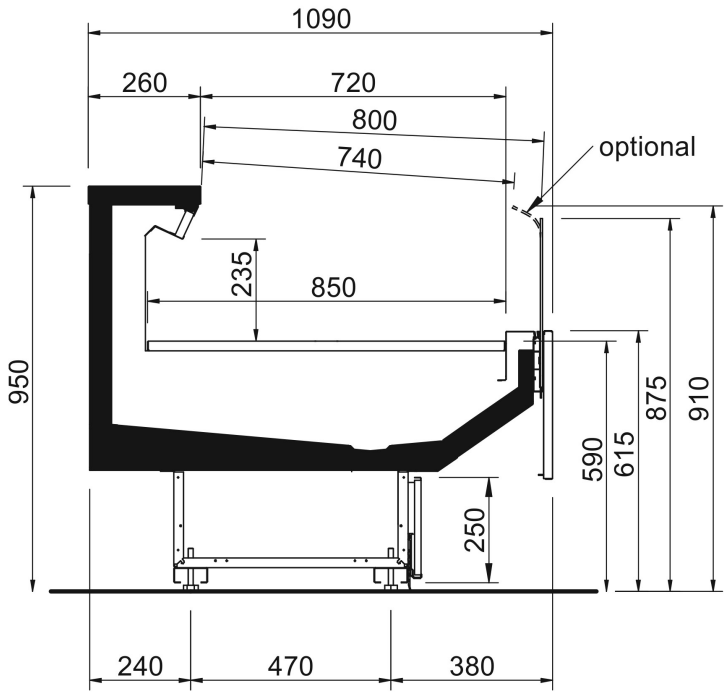

DUALIO M

Mozaïk

Cross Sections
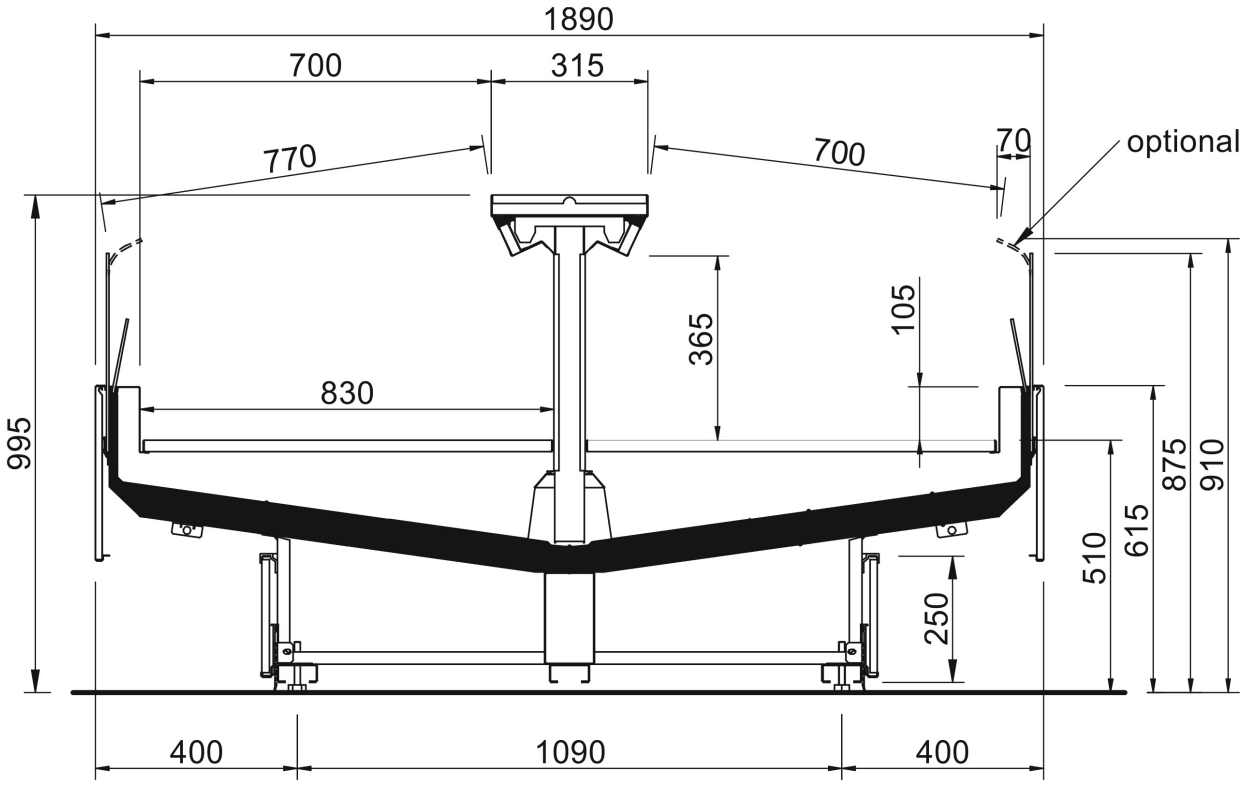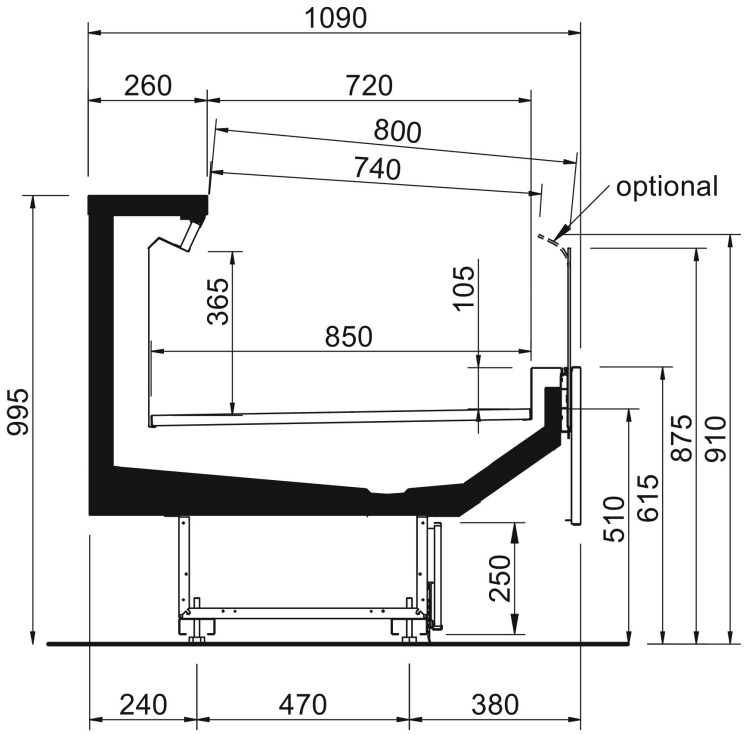
MAX