SHAPE M FISH

Mozaïk

Product categories

Technical features

Ventilated

Remote condensing unit

LED lighting

High efficiency fans

Off-cycle defrost

Certification and patents

TechnoKleen

Epta Adamant

* Epta S.p.A. participates in the ECC programme for: Refrigerated display cabinets (RDC); Check ongoing validity of certificate online: www .eurovent-certifi cation.com or using: www .certifl ash.com

SHAPE M DESIGN

Mozaïk

Product range

SHAPE M FISH								
Length-Lunghezza Longueur-Länge-Longitud mm	**937**	**1250**	**1875**	**2500**	**3750**	**AO 90°**	**AO 45°**	**AF 45°**
DD*	•	•	•	•	•			
LD	•	•	•	•	•	•	•	
DF	•	•	•	•	•		•	•
DDP*	•	•	•	•	•	•	•	•
TRAD-LS	•	•	•	•	•			
DC*	•	•	•	•	•	•	•	•
LS	•	•	•	•	•	•	•	•
LS-P	•	•	•	•	•	•	•	•
LS-C	•	•	•	•	•	•	•	•
Display area Superficie di esposizione Warenpräsentationsfläche Surface d'exposition Superficie expositiva m2/ml	0.85							
Loading area Superficie di appoggio Nutzfläche Surface de chargement Superficie de apoyo m2/ml	1.08							
End thickness Spessore spalla Stärke der Seitenwand Épaisseur de cheque joue Espesor lateral mm	35.00 - 50.00							

*Not recommended due to the difficulty in loading and unloading of ice and fish, as well as the associated cleaning activities
*Sconsigliato a causa della difficoltà di carico e scarico di ghiaccio e pesce, nonché delle relative attività di pulizia
*Nicht empfohlen aufgrund der Schwierigkeit beim Be- und Entladen von Eis und Fisch sowie den damit verbundenen Reinigungsarbeiten
*Déconseillé parce que les opérations de chargement et de déchargement de la glace et du poisson, ainsi que les activités de nettoyage, ne sont pas confortables.
*No se recomienda, porque la carga y descarga del hielo y del pescado, así como las tareas de limpieza, no son cómodas.

SHAPE M DESIGN

Mozaïk
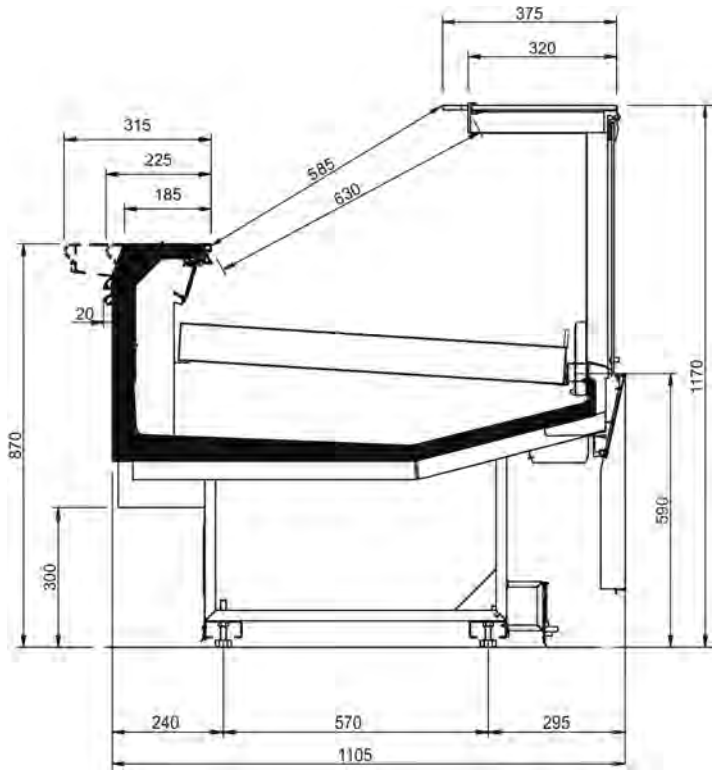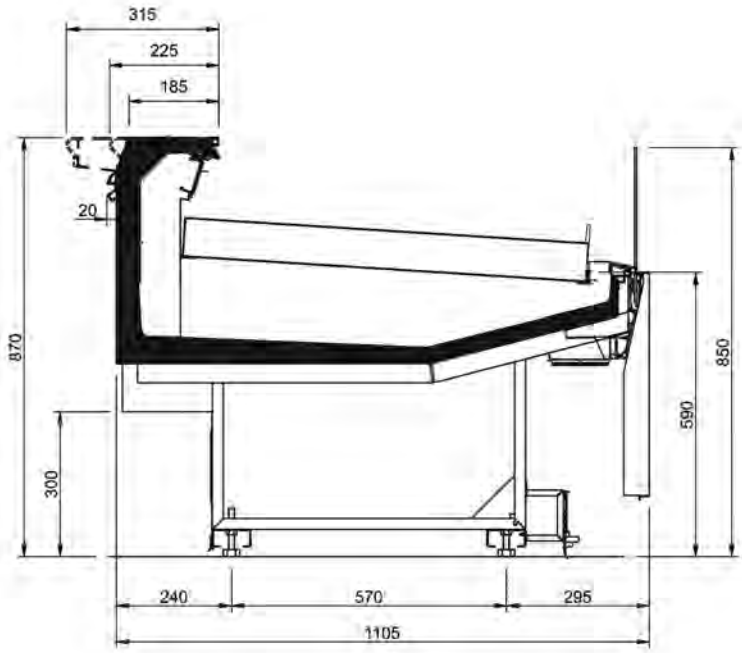
Cross Sections